적용규격
SPECIFICATION APPLIED

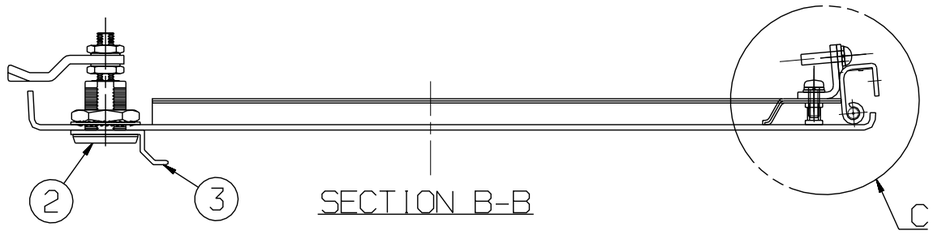

SECTION B-B

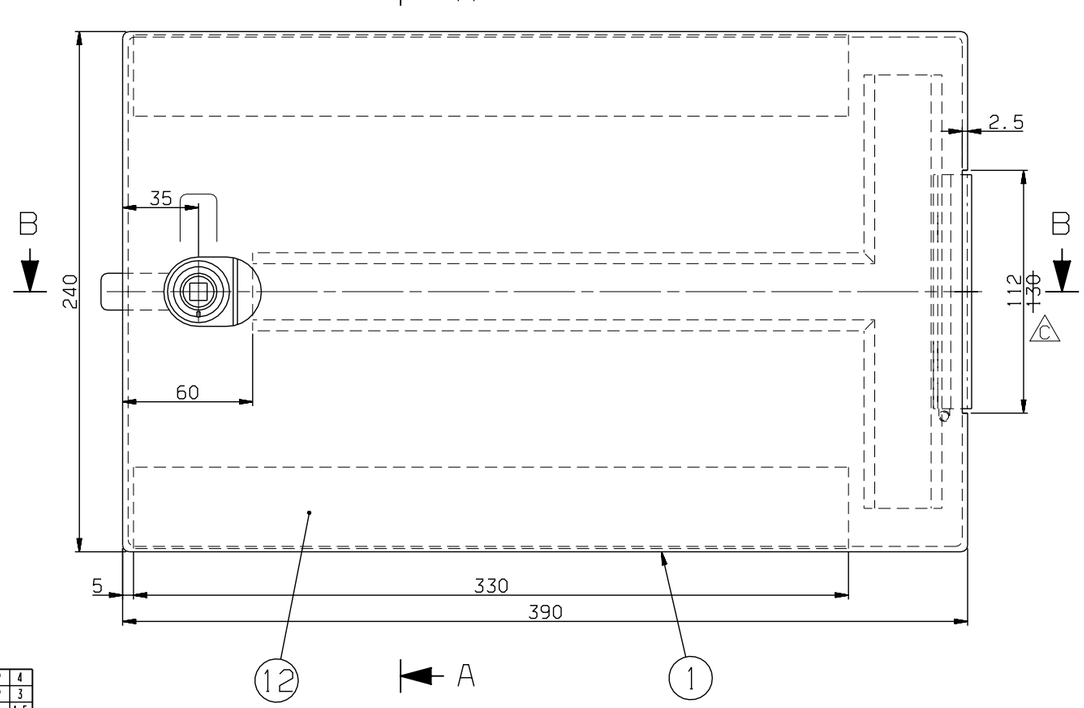

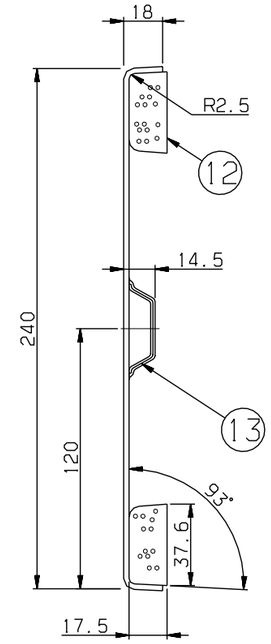

SECTION A-A
SCALE=1/2

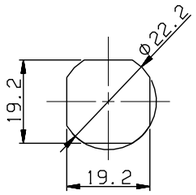

LOCKING CUTTING
SCALE=1/1

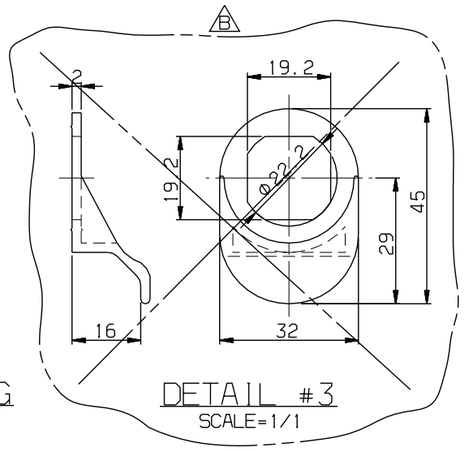

DETAIL #3
SCALE=1/1

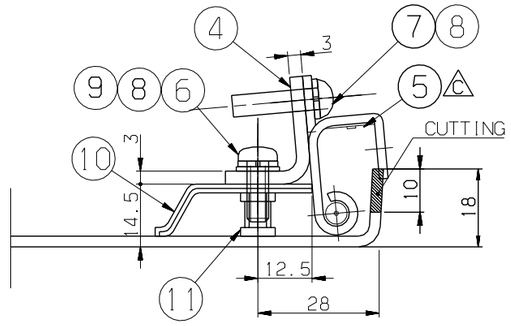

DETAIL C
SCALE=1/1

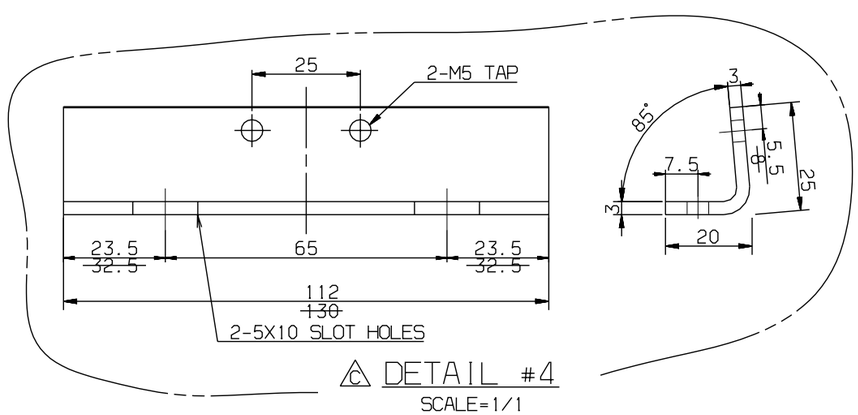

C DETAIL #4
SCALE=1/1

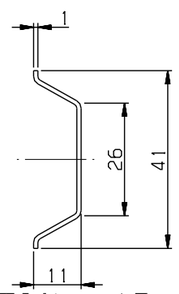

DETAIL #13
SCALE=1/1

13	RFP50019AN0-013	STIFFENER	A1050P	1		T1
12	RFP50019AN0-012	PACKING	PU SPONGE	2		T17.5X330
11	RFP50019AN0-011	NUTSERT	SUS304	2		
10	RFP50019AN0-010	STIFFENER	A6063	SET		T1
9	RS60807-008S	WASHER, PLAIN	SUS304	4		M5
8	RS60801-005S	WASHER, SPRING	SUS304	4		M5
7	RS60610-090S	SCREW R.H	SUS304	2		M5x20
6	RS60610-088S	SCREW R.H	SUS304	2		M5x14
5	RFP50018AN0	HINGE ASSY	ASSY	1		
4	RFP50019AN0-004	BRACKET, HINGE	SUS304	1		
B 3	RFA50032AN0	PULL TAP	ASSY	1		
2	RFA23009AN0-300	DEVICE, LOCKING	ASSY	1		
B 1	RFP50019AN0-001	COVER	FRP ~~ASSY~~	1		

품번 NO.	부품 번호 PART NO.	품 명 DESCRIPTION	재 질 MATERIAL	수량 Q'TY	중량 W.T	비 고 REMARKS

승인 APP	H.G.RYU 2008.10.15	재질 MAT'L	명 칭 TITLE	COVER, INSPECTION	
검도 CHK	H.S.KIM 2008.10.15	총중량 G.W			
설계 DGN	Y.D.KIM 2008.10.10	일 반 품 차 MC WD CT: B B B	도면 번호 DRG. NO	RFP50019AN0	Ver. 00 / Rev. -C
제도 DRG	S.H.SONG 2008.10.10	SIZE A2	SCALE 1/2	매수 SHEET 1 of 1	
		참고번호 REF. NO. FPP09779	HYUNDAI Rotem 현대로템주식회사		

기 호 MARK	일 자 DATE	변 경 내 역 DETAIL OF REVISION(E.C ZONE)	설변번호 E.C NO.	설계 DGN	검도 CHK	승인 APP
CX3	2011.02.09	CHANGED DIMENSION	3D5101-U144	Y.T.KIM	K.B.PARK	J.H.PARK
BX3	2009.07.15	CHANGED MATERIAL / CHANGED PART NO.3.	3D5101-U081	Y.D.KIM	H.S.KIM	H.G.RYU
AX4	2009.01.13	ADDED NO.13	3D5101-U033	Y.D.KIM	H.S.KIM	H.G.RYU

3D5101	RFP-	분-PRJT	정리번호

두께 THICKNESS			
	~ 40	2	4
	~ 30	2	3
	~ 10	1	1.5
	< 3	0.5	1
길이 LENGTH	~3150	-	7
	~1600	4	5
	~ 800	3	4
	~ 400	2	3
	~ 200	1.5	2
	~ 100	1	1.5
등급 GRADE		A	B
주조, 주강품 CASTING (±)			
~ 20M	8	14	24
~ 15M	7	12	21
~ 12M	6	10	18
~ 8M	5	8	14
~ 4M	4	6	11
~ 2M	3	4	8
~ 1M	2	3	6
~ 315	1	2	4
~ 120	1	2	3
~ 30	1	1	1
등급 GRADE	A	B	C
용접 구조물 WELDING (±)			
~ 20M	-	6.0	8.0
~ 15M	-	5.0	7.0
~ 12M	-	4.0	6.0
~ 8M	-	3.0	5.0
~ 4M	0.8	2.0	4.0
~ 2M	0.5	1.2	3.0
~ 1M	0.3	0.8	2.0
~ 315	0.2	0.5	1.2
~ 120	0.15	0.3	0.8
~ 30	0.1	0.2	0.5
3~6	0.05	0.1	0.2
등급 GRADE	A	B	C
기계 가공품 MACHINING (±)			
규정사항없은 일반공차표 GENERAL TOLERANCE			

본 도면은 당사 재산으로서 허가없이 무단복사/배포 금지됨. PROPERTY OF ISSUING ENTITY. CANNOT BE DISTRIBUTED OR REPRODUCED WITHOUT AUTHORIZATION.

CATIA